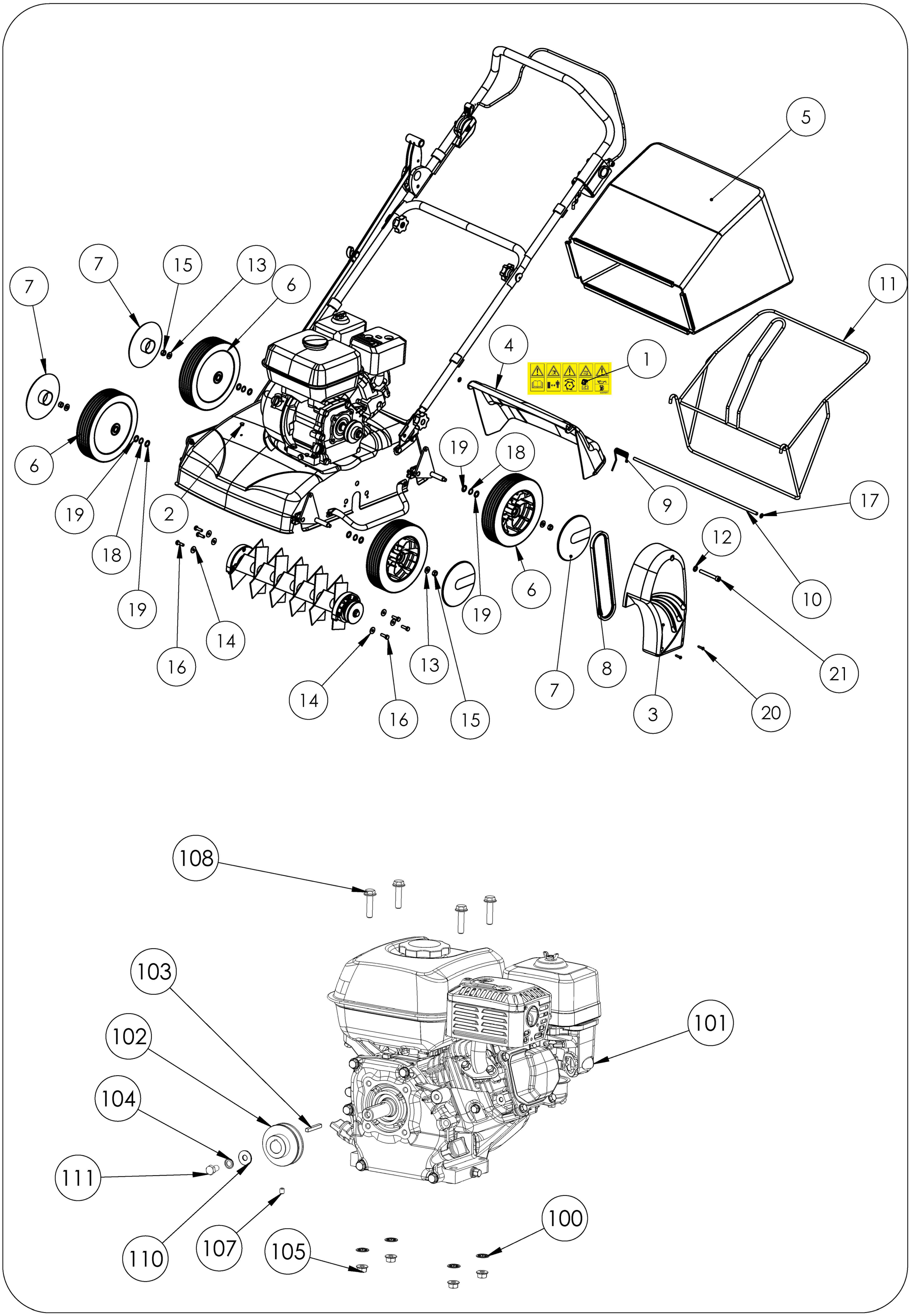
5
7
15
13
6
7
11
4
1
6
19
18
2
19
9
17
12
18
19
6
10
19
14
16
13
8
21
14
7
16
15
3
20
108
103
101
102
104
111
100
110
107
105

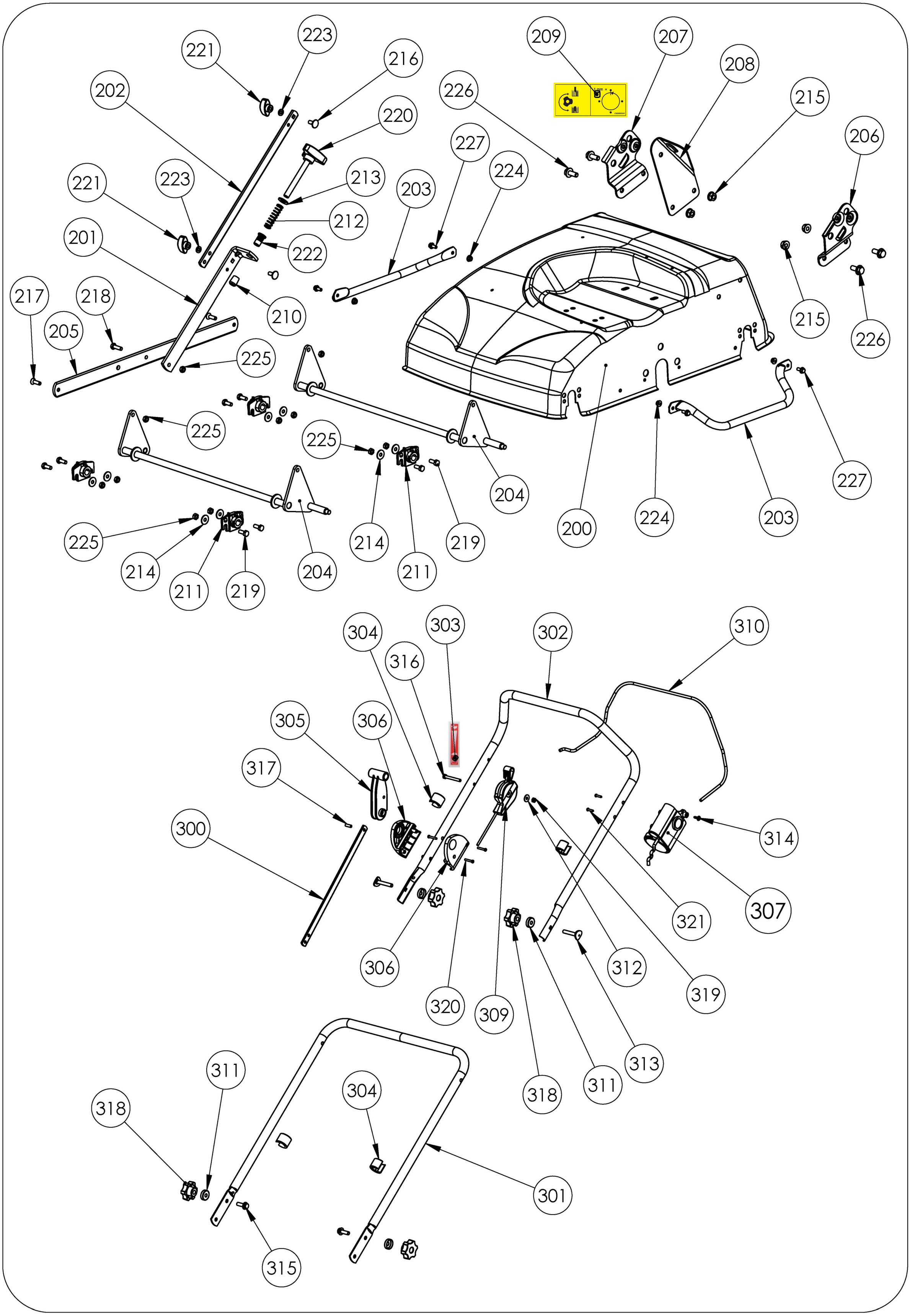
223
221
216
209
207
208
202
226
215
220
206
227
224
213
203
221
223
212
201
222
217
218
210
215
205
226
225
225
225
227
204
224
203
200
225
214
211
219
204
214
211
219
304
303
302
310
316
305
306
317
300
314
321
307
306
312
319
320
309
313
311
318
311
304
318
301
315

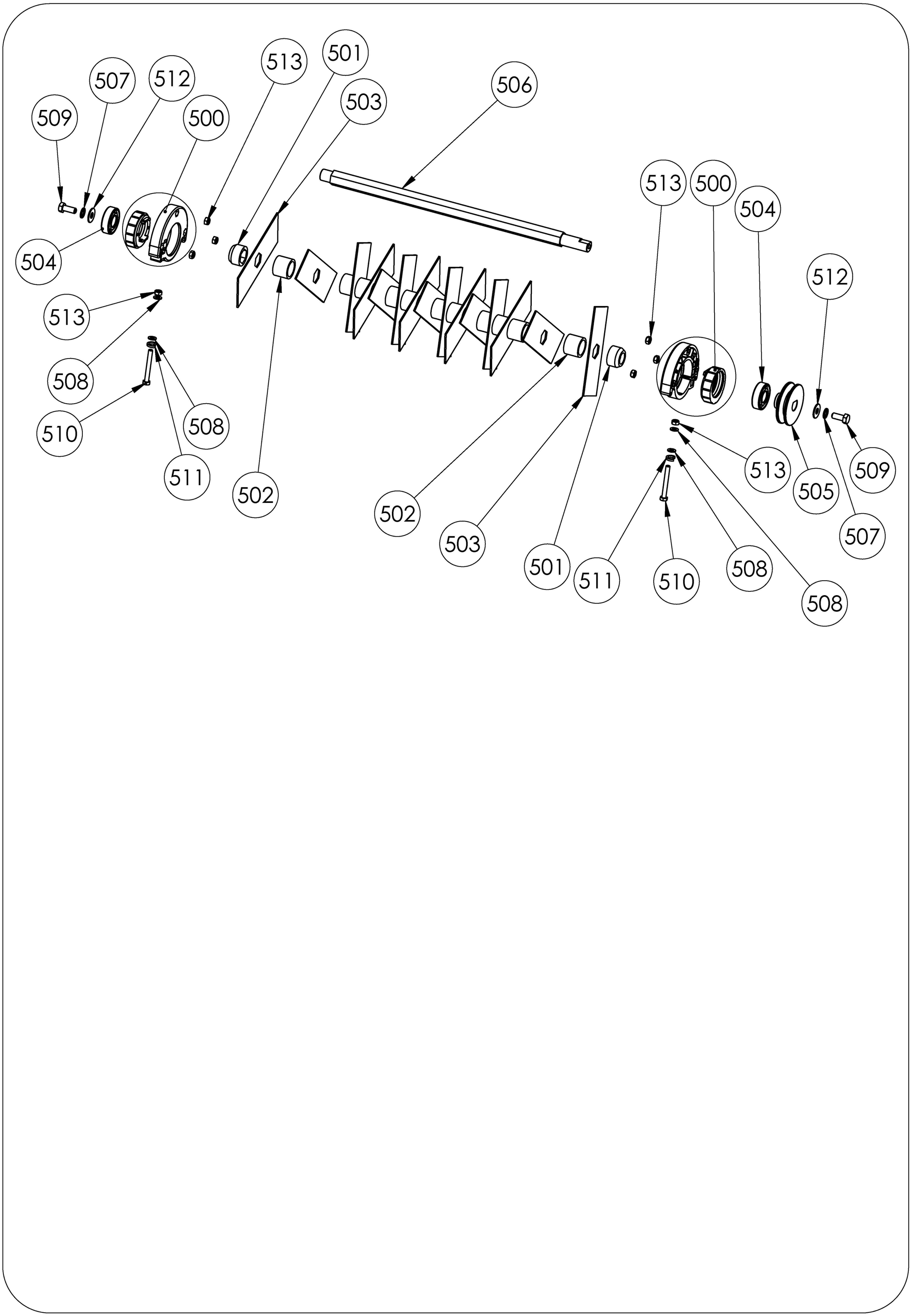
509
507
512
500
513
501
503
506
504
513
508
510
508
511
502
513
500
504
512
513
505
509
507
502
503
501
511
510
508
508